NOTICE DE MONTAGE

JOINT DE TRAVERSÉE DE PAROI - 6530

// INSTRUCTIONS DE MONTAGE

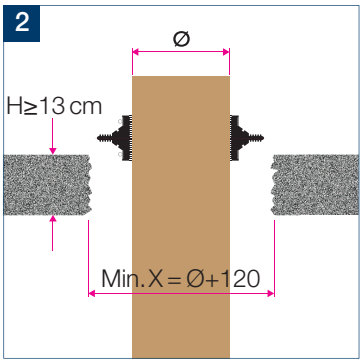

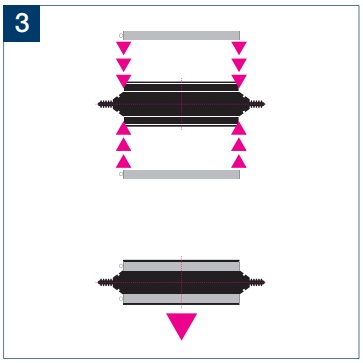

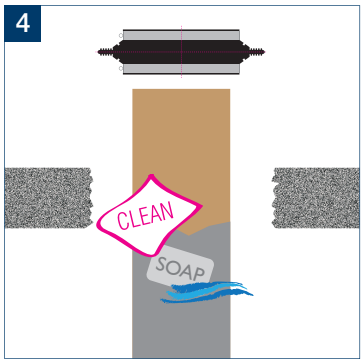

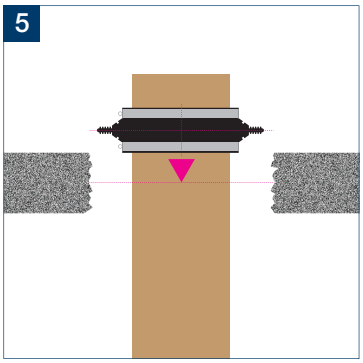

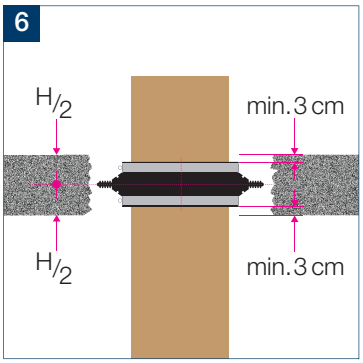

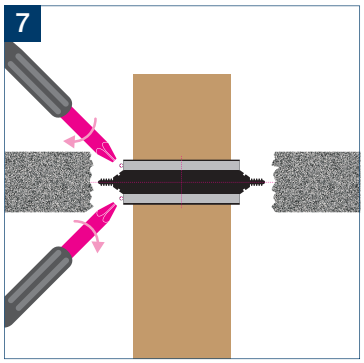

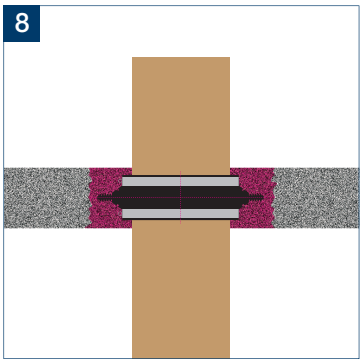

Juillet 2017

PLASSON